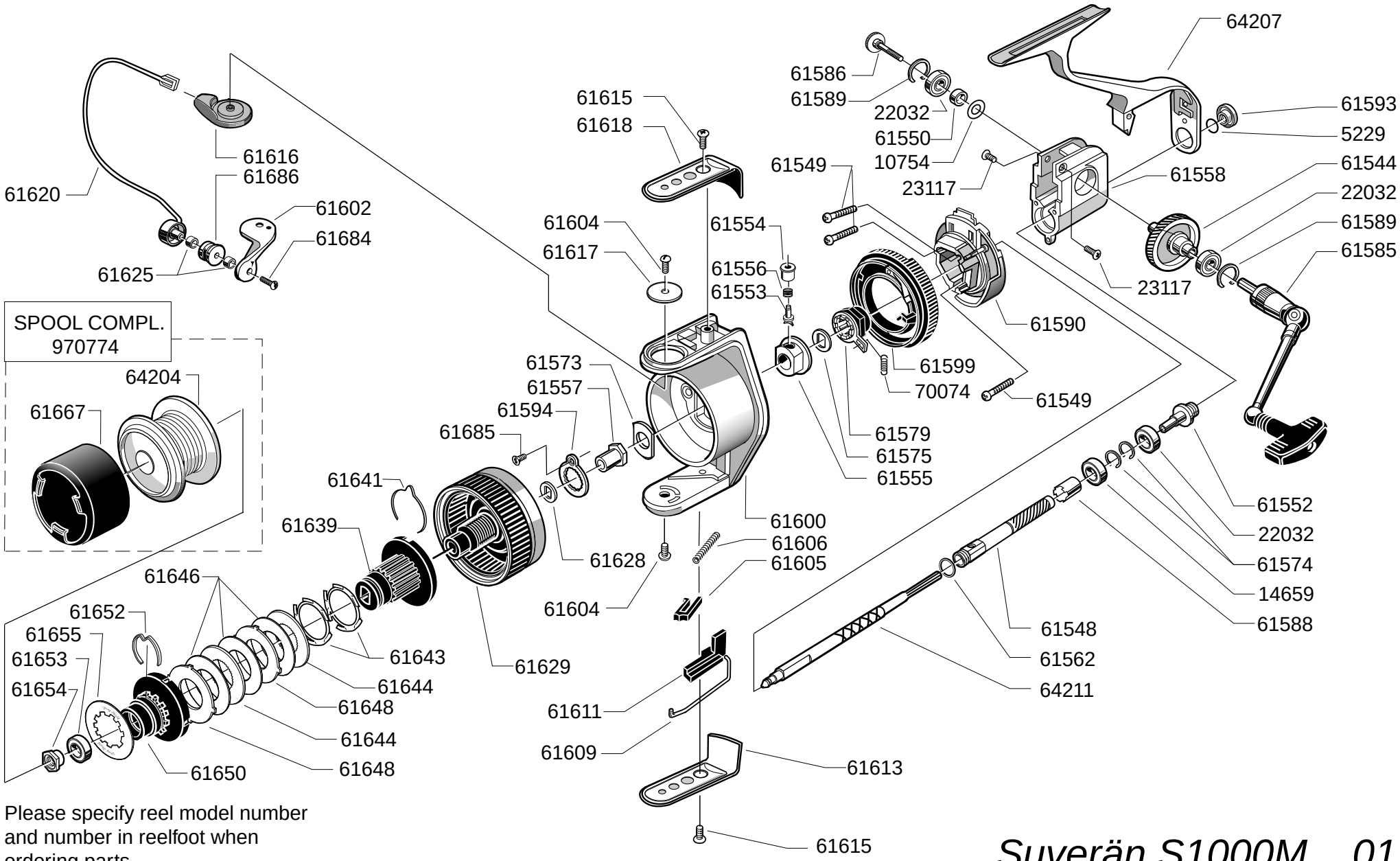

Please specify reel model number and number in reelfoot when ordering parts.

Vid beställning av reservdelar bör alltid rulltyp och nummer-beteckning under rullfoten uppges.

Suverän S1000M 01