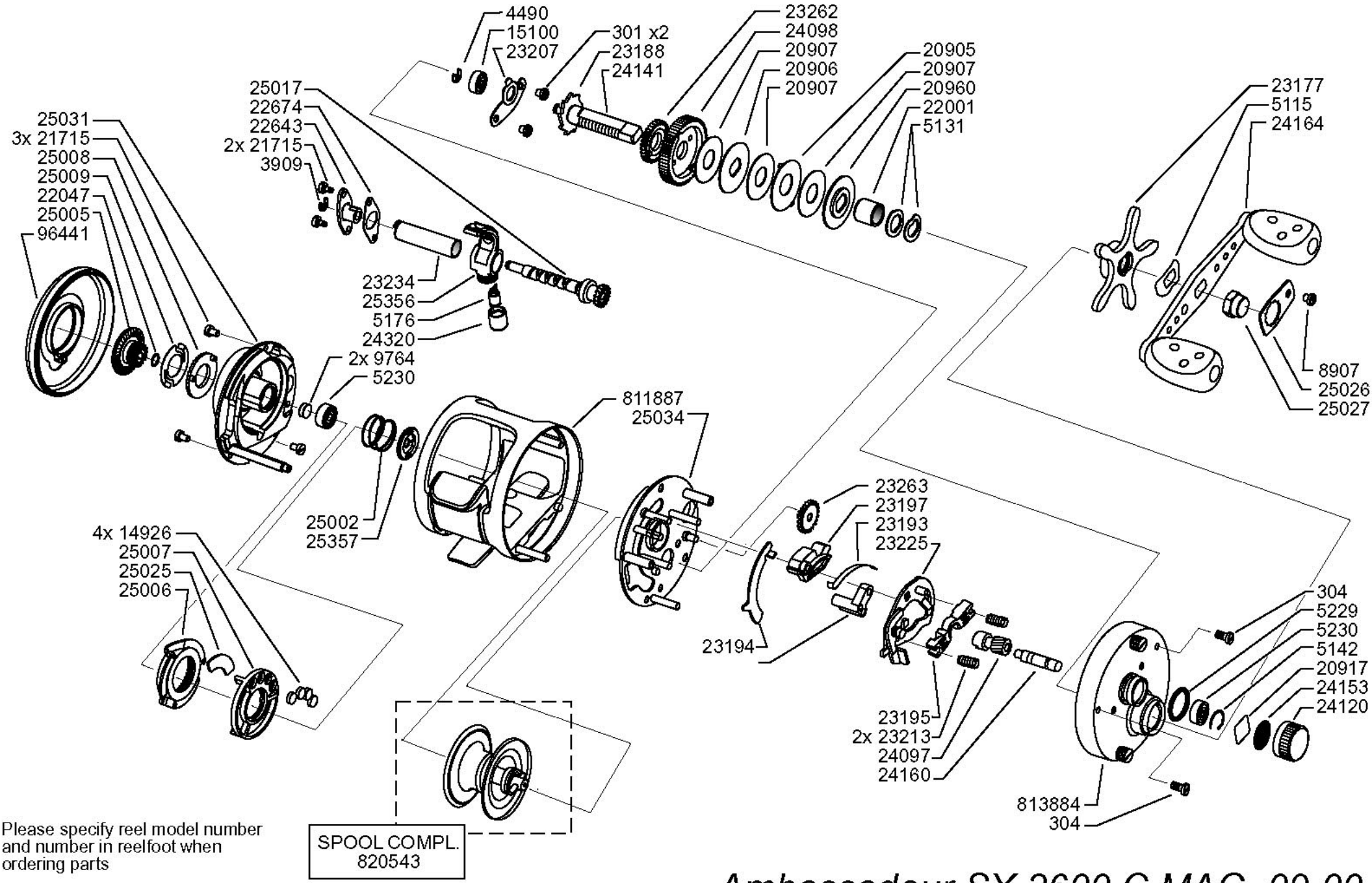

Please specify reel model number and number in reelfoot when ordering parts

Vid beställning av reservdelar bör alltid rulltyp och nummer-beteckning under rullfoten anges

Ambassadeur SX 3600 C MAG 09 00

1044527 (901976) Silver / Steel brown

34-12205-0