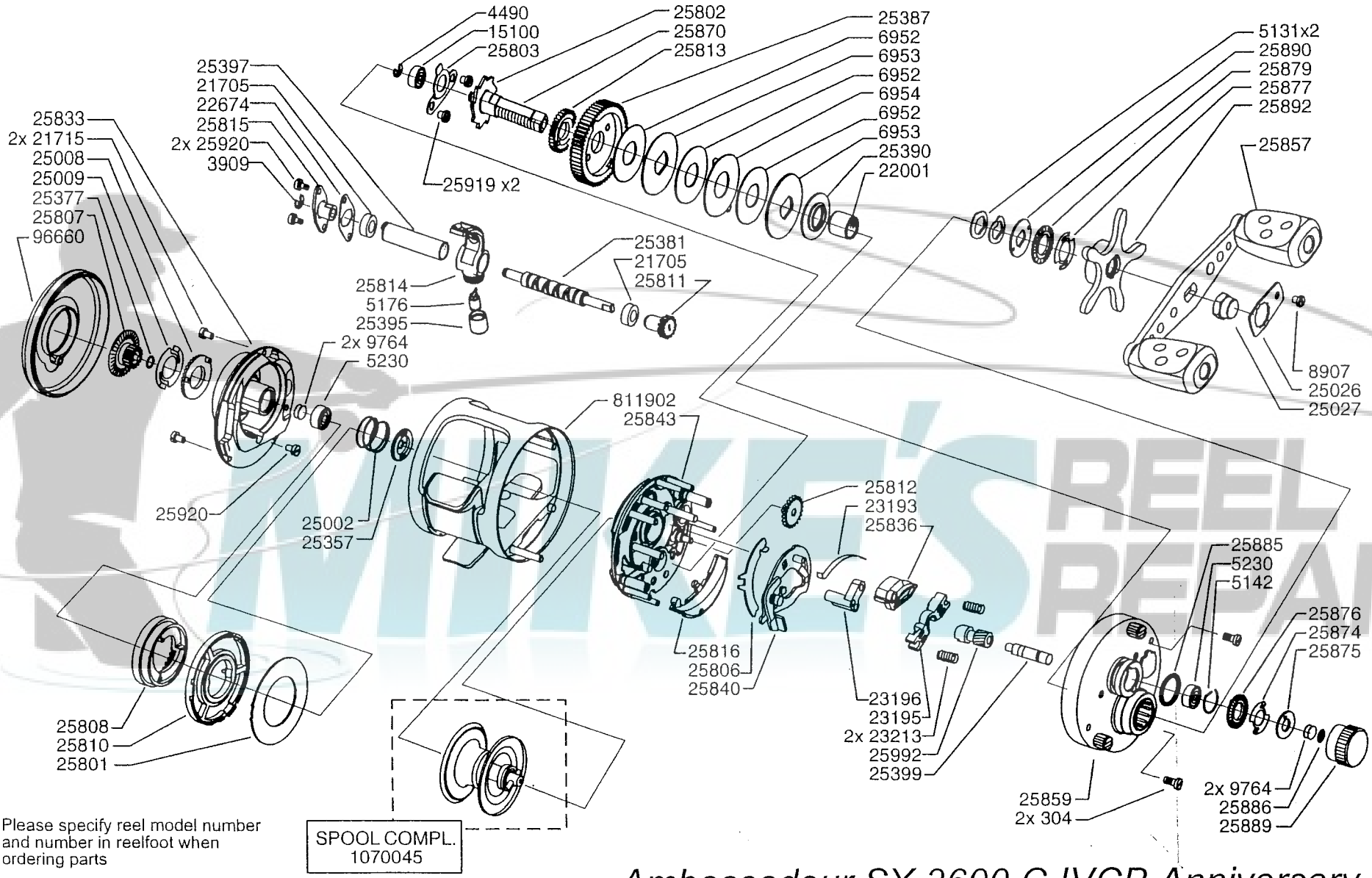


Please specify reel model number and number in reelfoot when ordering parts

Vid beställning av reservdelar bör alltid rulltyp och nummer-beteckning under rullfoten anges

# Ambassadeur SX 3600 C IVCB Anniversary

*1081367 Gold / Steel brown*

34-12324-0