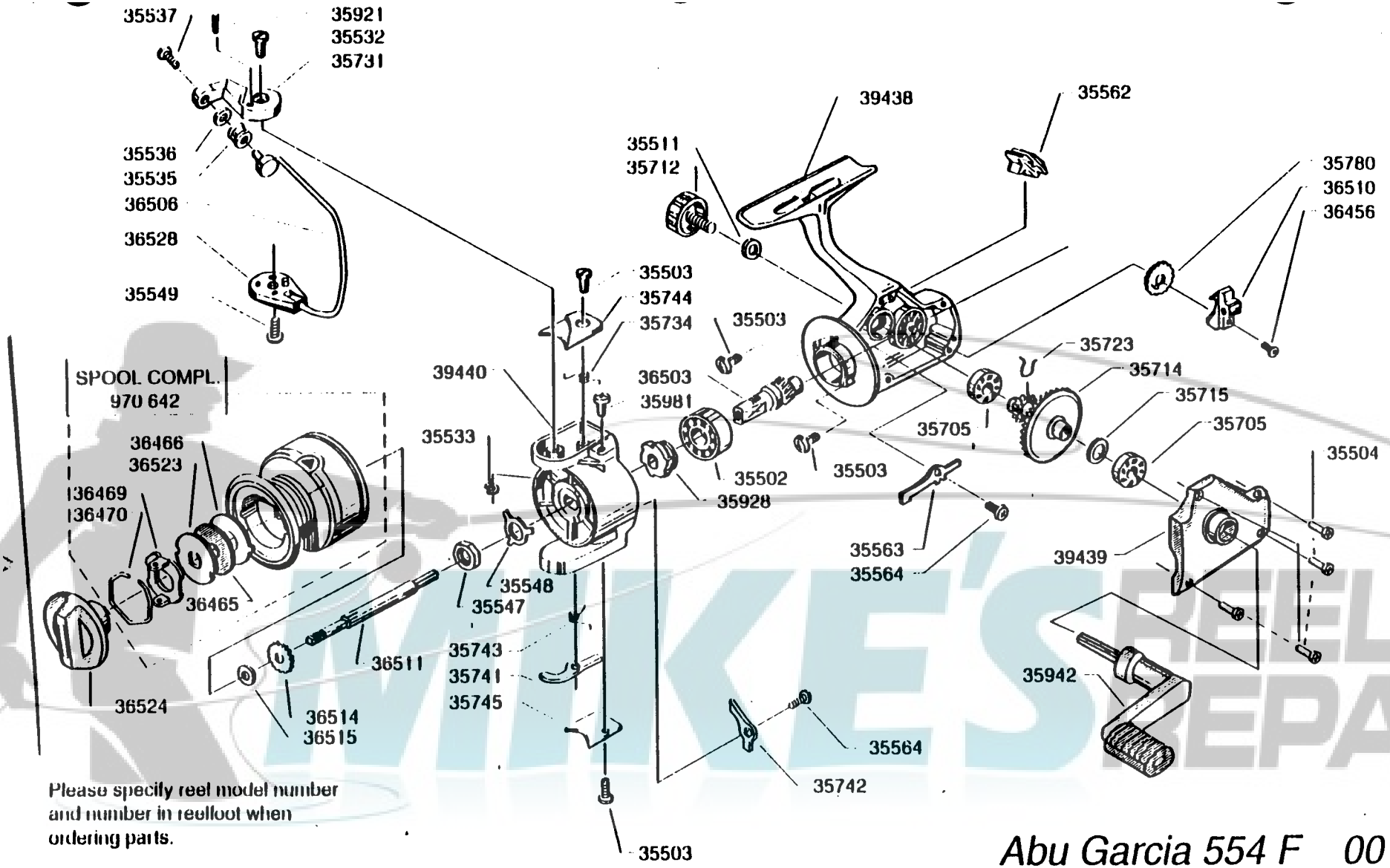

Please specify reel model number and number in reelfoot when ordering parts.

Vid beställning av reservdelar bör alltid rulltyp och nummer-beteckning under rullfoten uppges.

Abu Garcia 554 F 00

906180

34-11759-0

MIKE'S REEL REPAIR