For parts and service
Call toll free 1-888-404-1119
www.mikesreelrepair.com

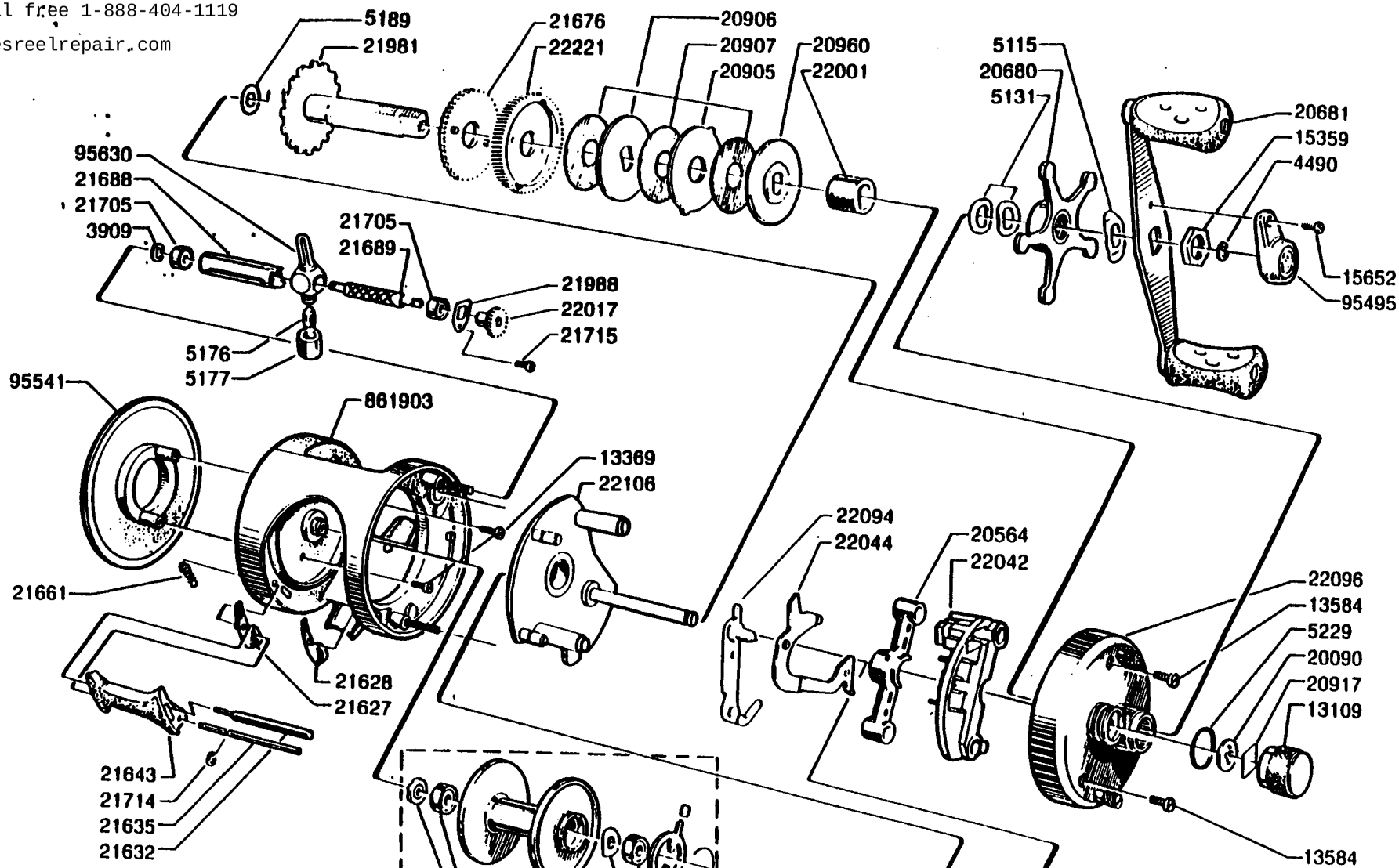

SPOOL COMPL.
970503

Please specily reel model number and number in reelfoot when ordering parts.

Vid beställning av reservdelar bör alltid rulltyp och nummer-beteckning under rullfoten uppges.

For parts and service
Call toll free 1-888-404-1119
www.mikesreelrepair.com

Ambassadeur BM 3600 C .02 02

901531, 901532

34-11776-4