For parts and service
call toll free: 1-888-404-1119
www.mikesreelrepair.com

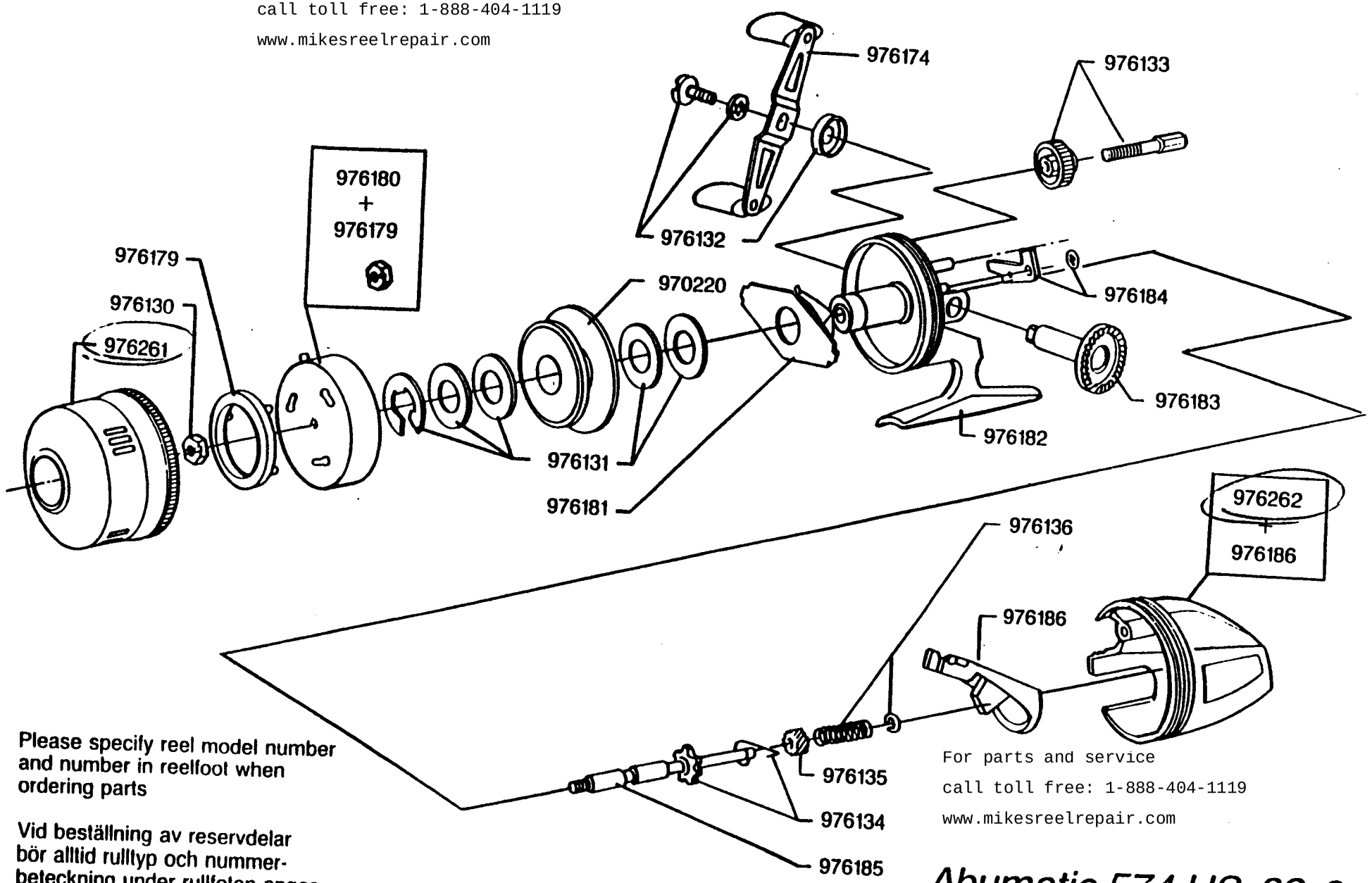

Please specify reel model number and number in reelfoot when ordering parts

Vid beställning av reservdelar bör alltid rulltyp och nummer-beteckning under rullfoten anges

For parts and service
call toll free: 1-888-404-1119
www.mikesreelrepair.com

Abumatic 574 US 83-2

34-11188-1