For parts and service
call toll free: 1-888-404-1119
www.mikesreelrepair.com

X

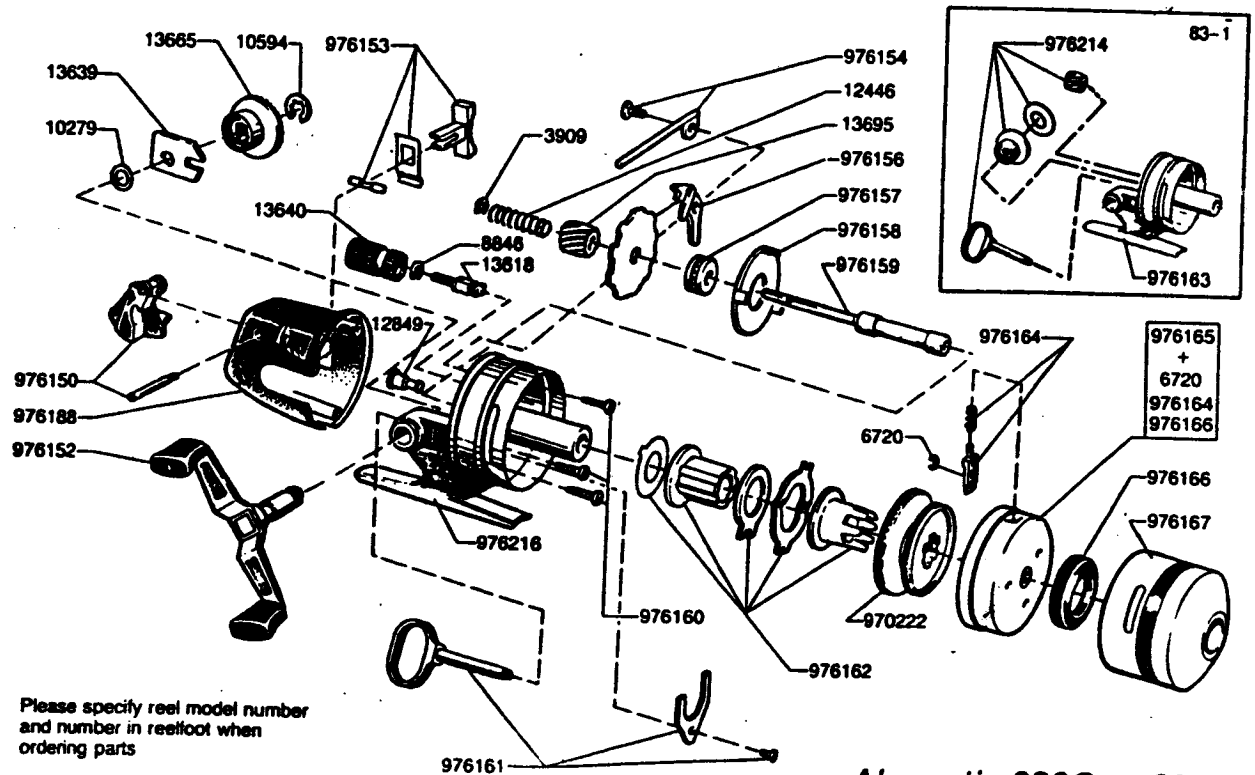

Please specify reel model number and number in reelfoot when ordering parts

Vid beställning av reservdelar bör alltid rulltyp och nummer-beteckning under rullfoten anges

Abumatic 290C 83-3

34-11015-3

For parts and service
call toll free: 1-888-404-1119
www.mikesreelrepair.com