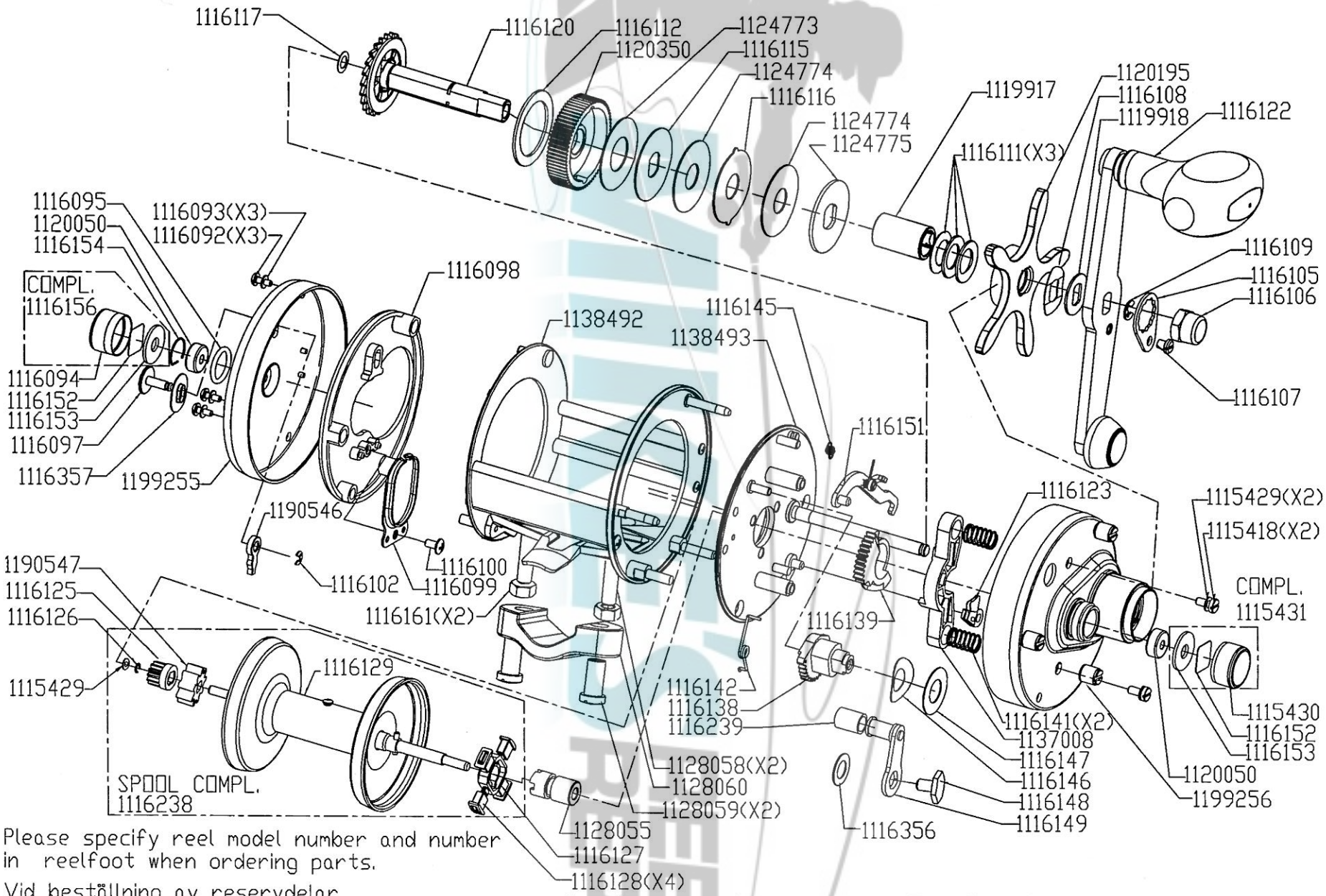

Please specify reel model number and number in reelfoot when ordering parts.

Vid beställning av reservdelar bör alltid rulltyp och nummer-beteckning under rullfoten anges.

Ambassadeur 7500iC3 CT CHR HS 1900

1187920 Chrome 34-12694-0