For parts and service
call toll free: 1-888-404-1119
www.mikesreelrepair.com

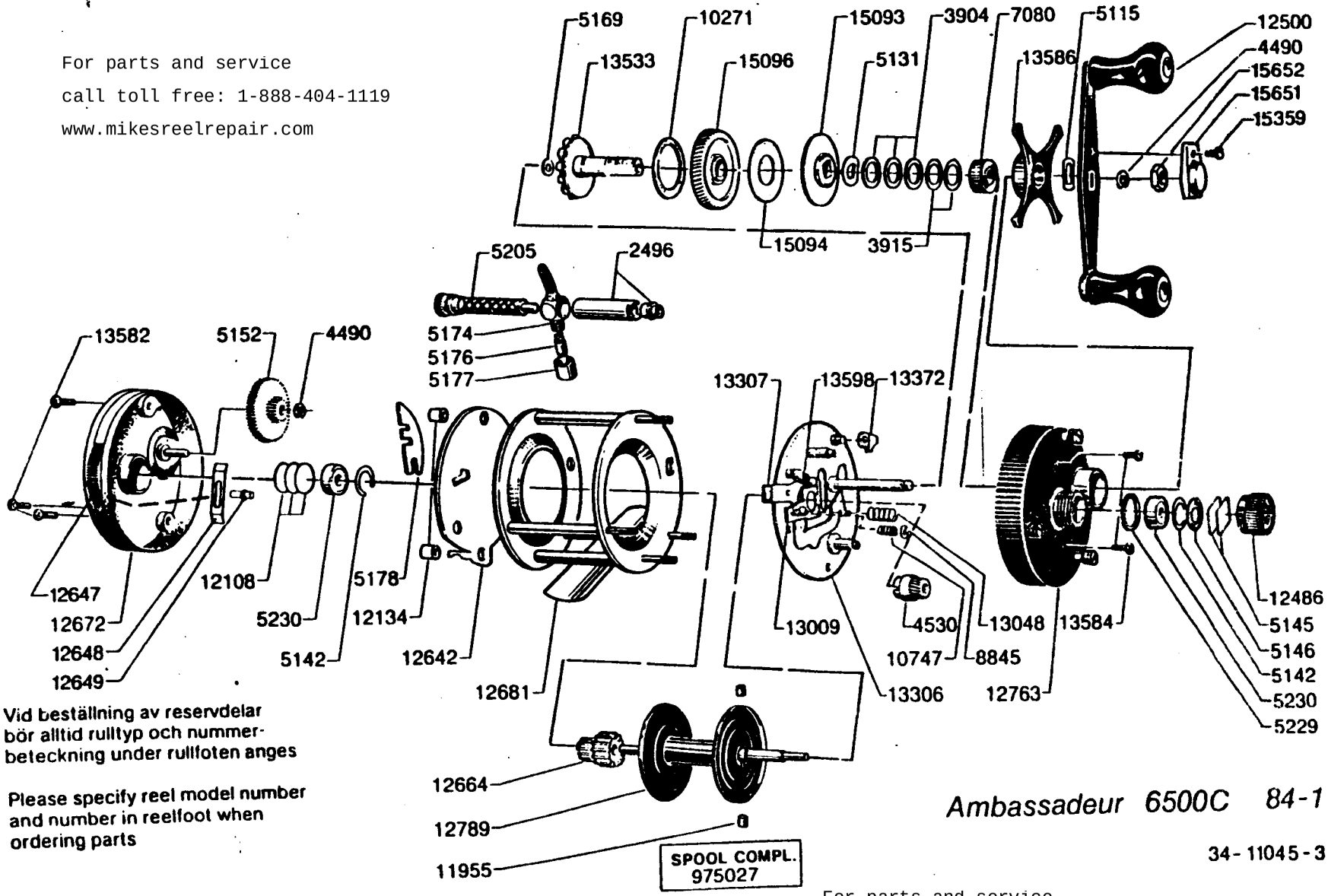

Vid beställning av reservdelar bör alltid rulltyp och nummer-beteckning under rullfoten anges

Please specify reel model number and number in reelfoot when ordering parts

Ambassadeur 6500C 84-1

34-11045-3

For parts and service
call toll free: 1-888-404-1119
www.mikesreelrepair.com