For parts and service
call toll free: 1-888-404-1119
www.mikesreelrepair.com

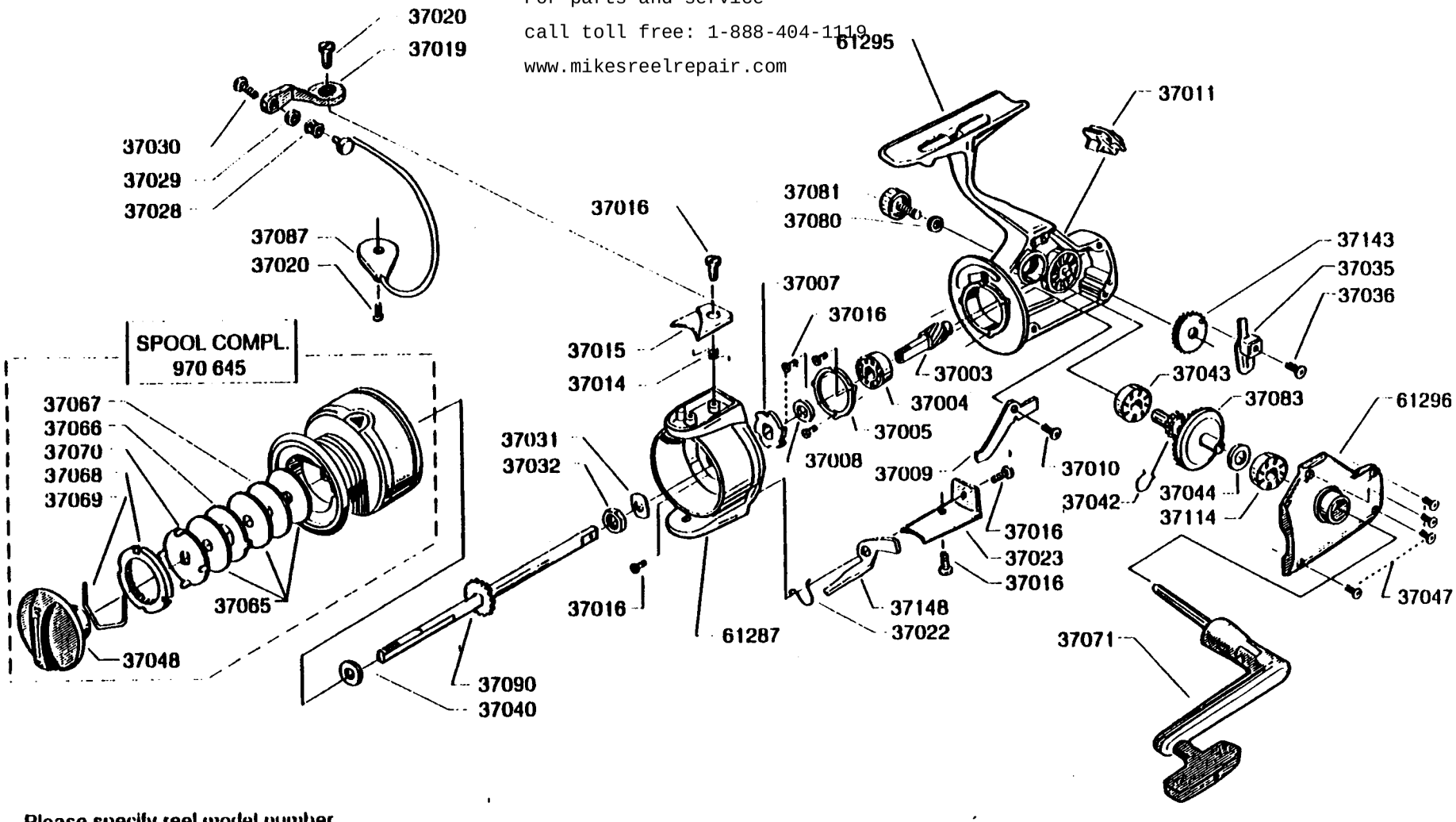

Please specify reel model number and number in reelfoot when ordering parts.

Vid beställning av reservdelar bör alltid rulltyp och nummer-beteckning under rullfoten uppges.

For parts and service
call toll free: 1-888-404-1119
www.mikesreelrepair.com

Abu Garcia 559 F 01

906183

34-11762-0