For parts & service
call toll free 1-888-404-1119
www.mikesreelrepair.com

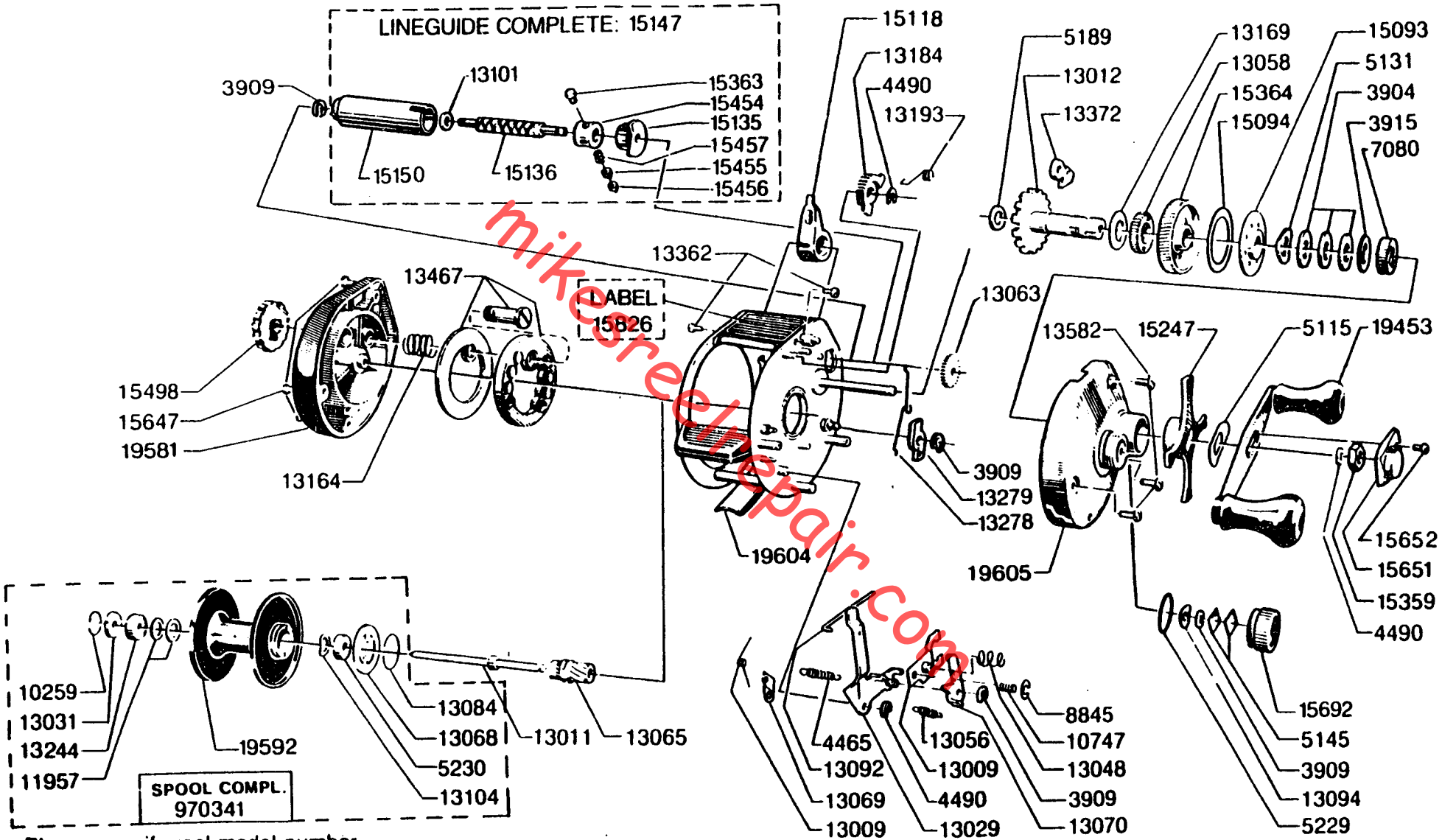

Please specify reel model number and number in reelfoot when ordering parts

Vid beställning av reservdelar bör alltid rulltyp och nummer-

For parts & service
call toll free 1-888-404-1119
www.mikesreelrepair.com

Ambassadeur 321 Plus 84-5