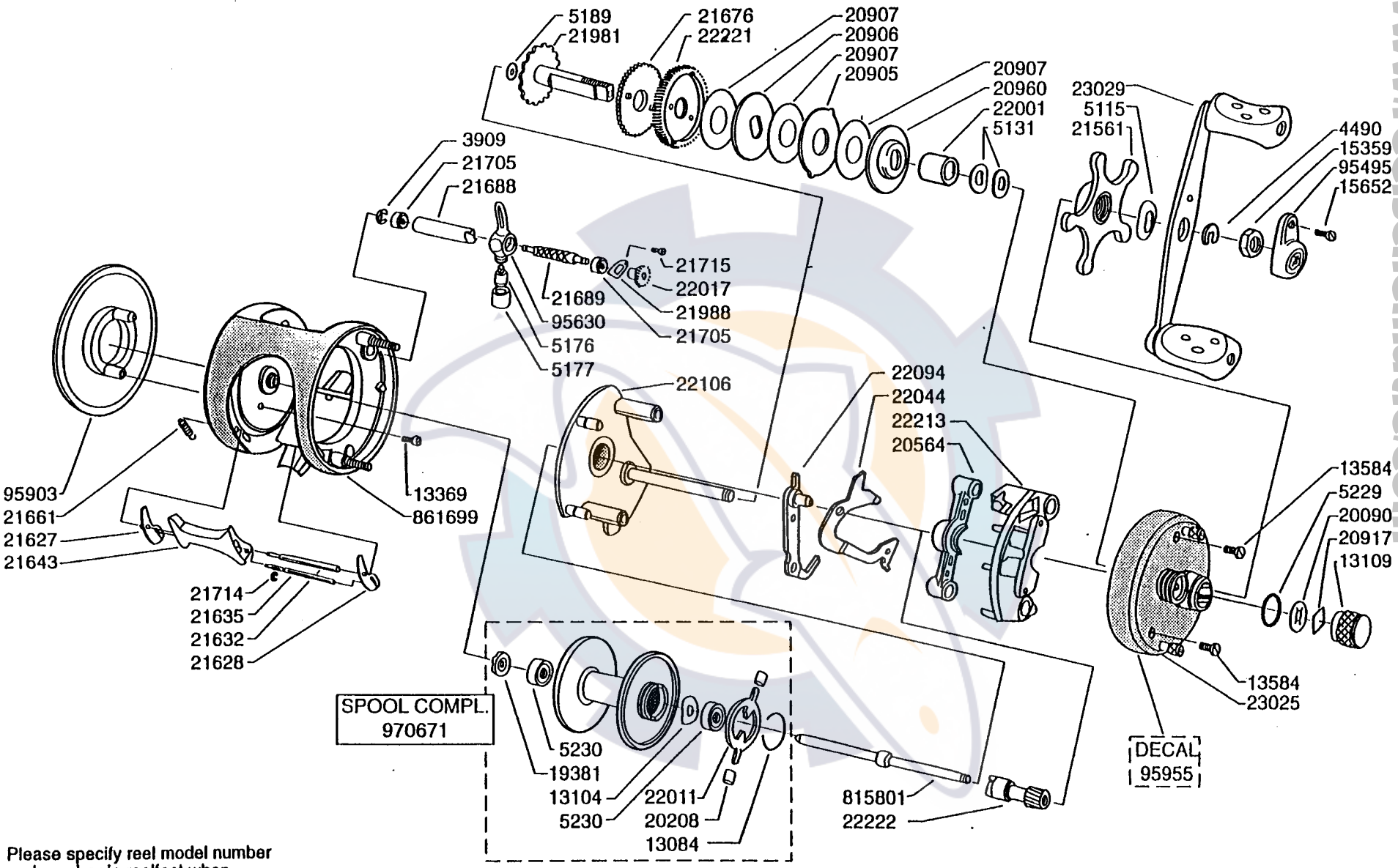

Please specify reel model number and number in reelfoot when ordering parts

Vid beställning av reservdelar bör alltid rulltyp och nummer-beteckning under rullfoten anges

Ambassadeur S 3600 C 05 00

901699

34-11866-1

SEP 1 3 1995

www.reelschematic.com