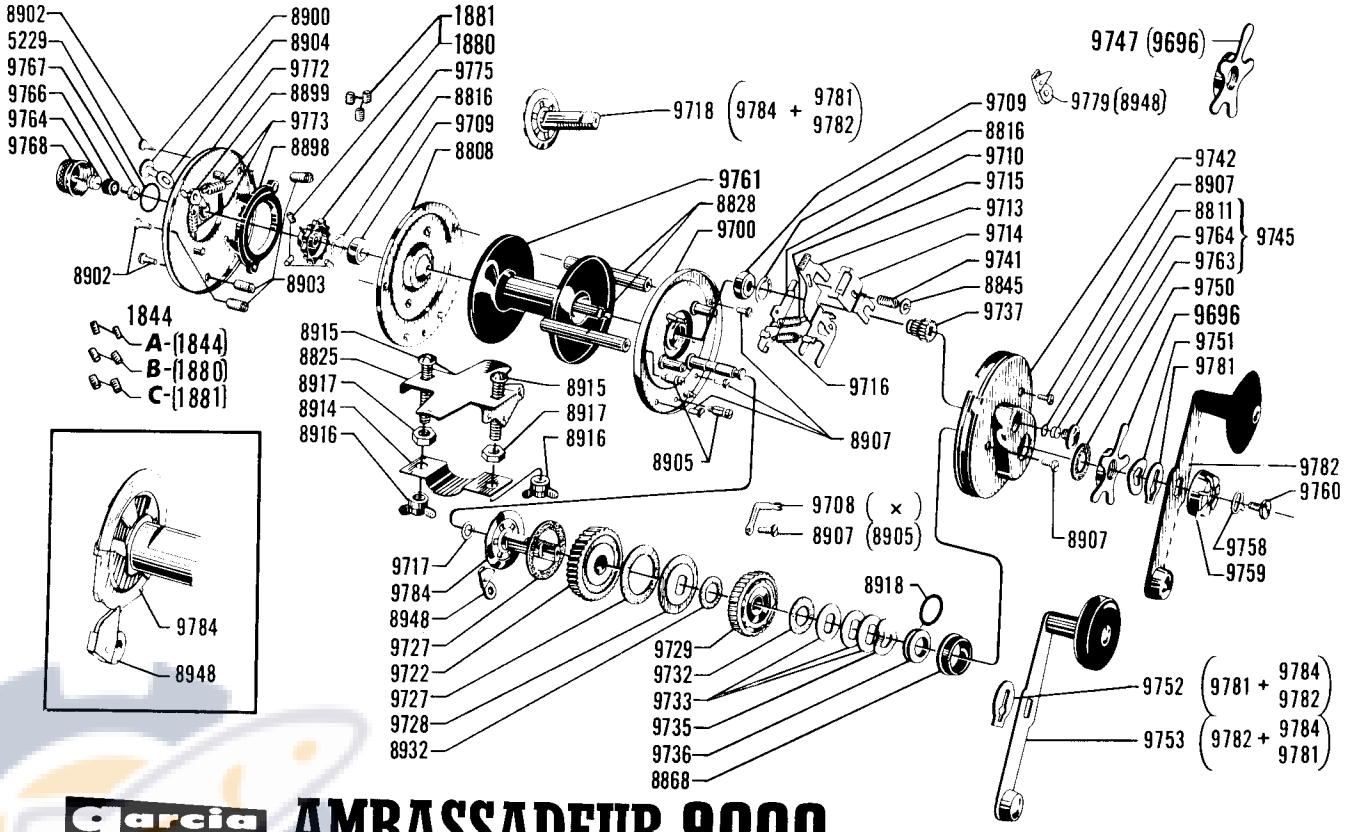

garcia AMBASSADEUR 9000

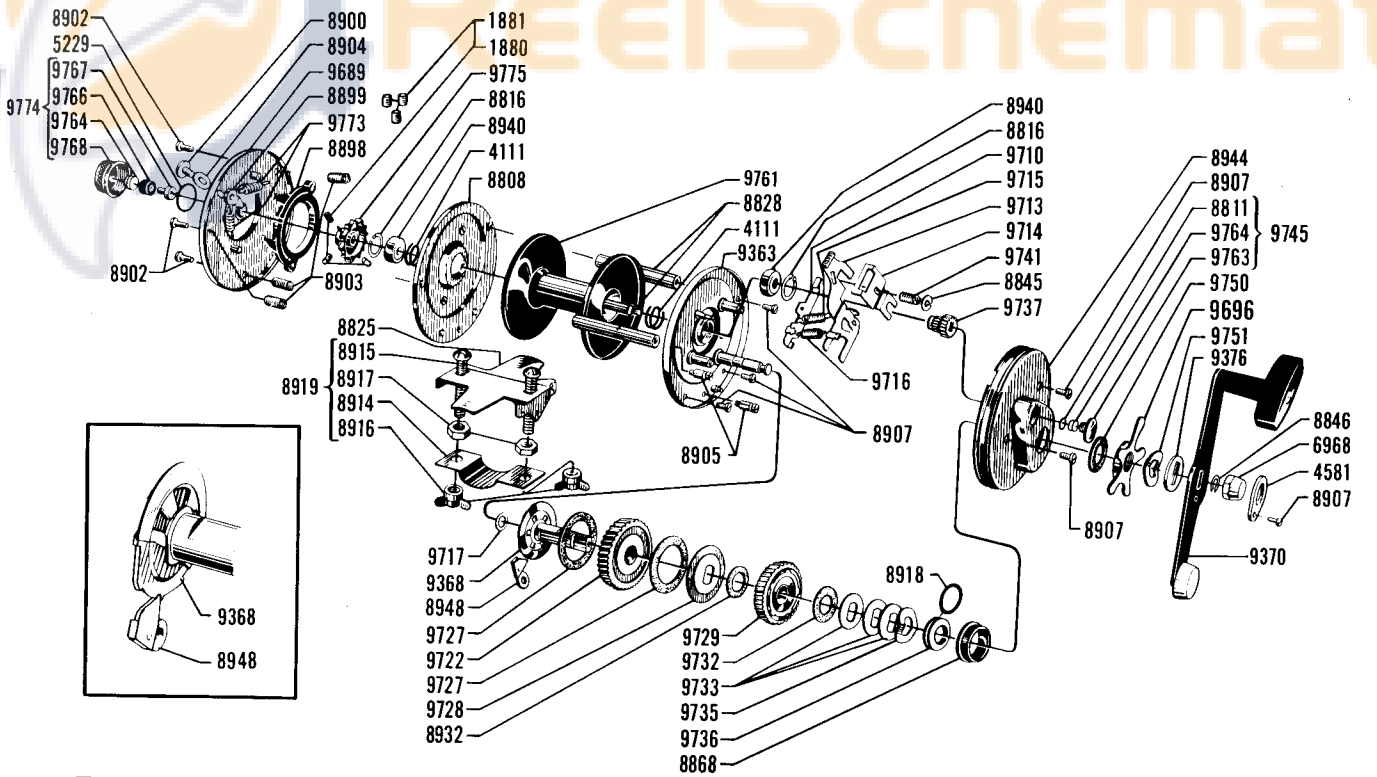

garcia AMBASSADEUR 9000C

3/76