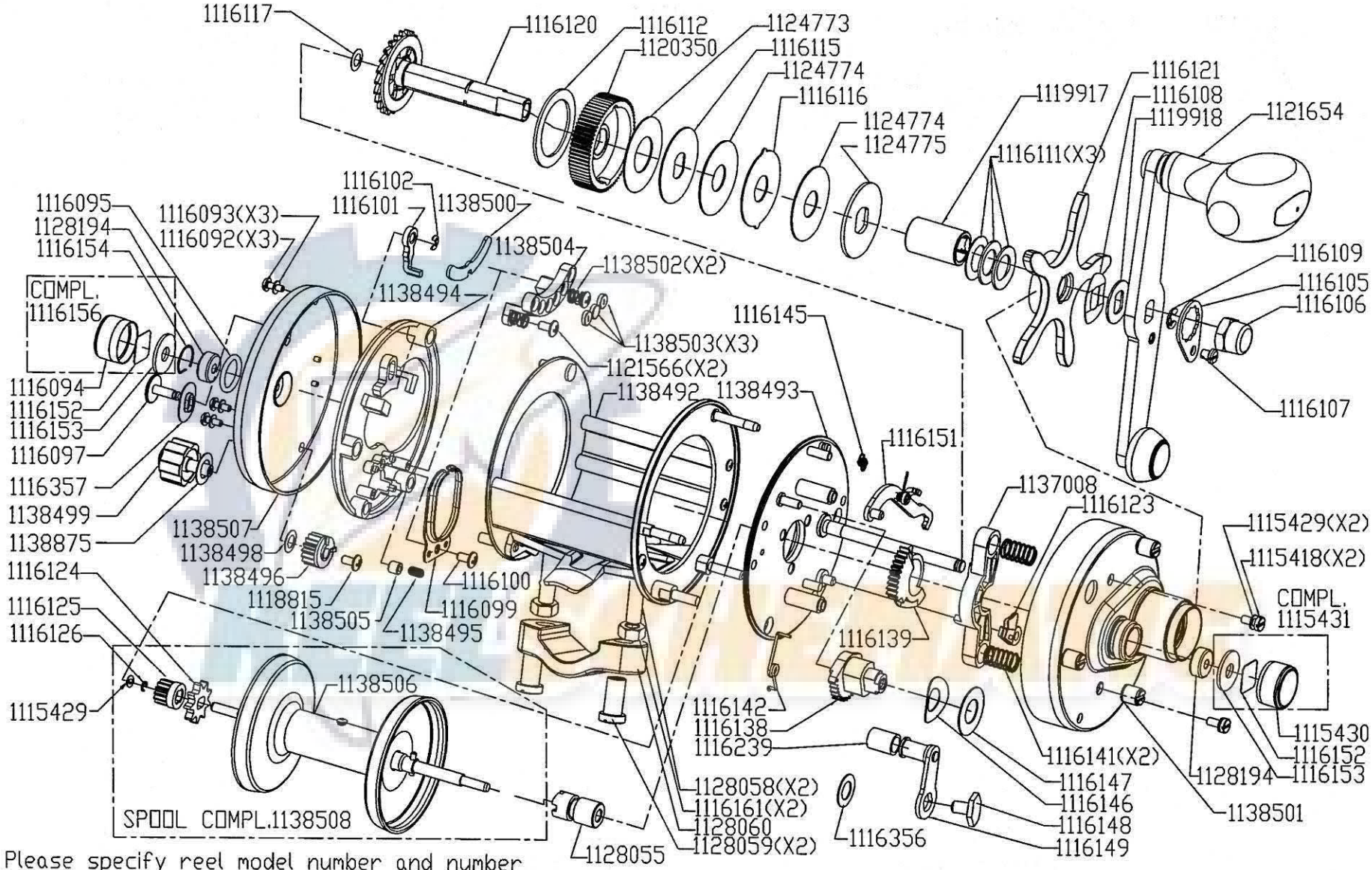

Please specify reel model number and number in reelfoot when ordering parts.

Vid beställning av reservdelar bör alltid rulltyp och nummer-beteckning under rullfoten anges.

Ambassadeur 7000i C3 CT Mag HS 17 00

1137735 Fiery Red

34-12579-0