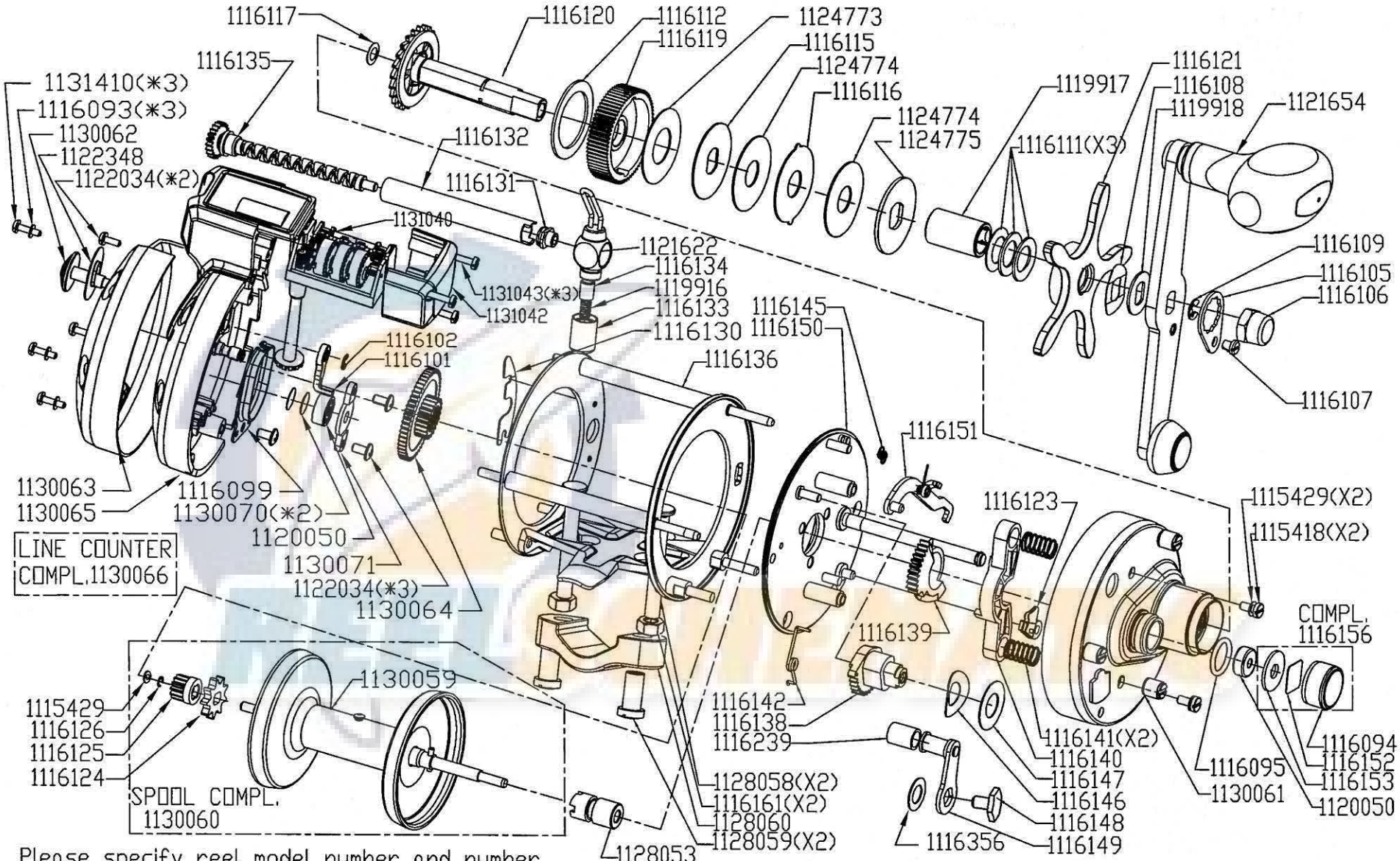


Please specify reel model number and number in reelfoot when ordering parts.

Vid beställning av reservdelar bör alltid rulltyp och nummer-beteckning under rullfoten anges.

# Ambassadeur 7000i LC 1700

*1126898(Feet)* *34-12521-2*