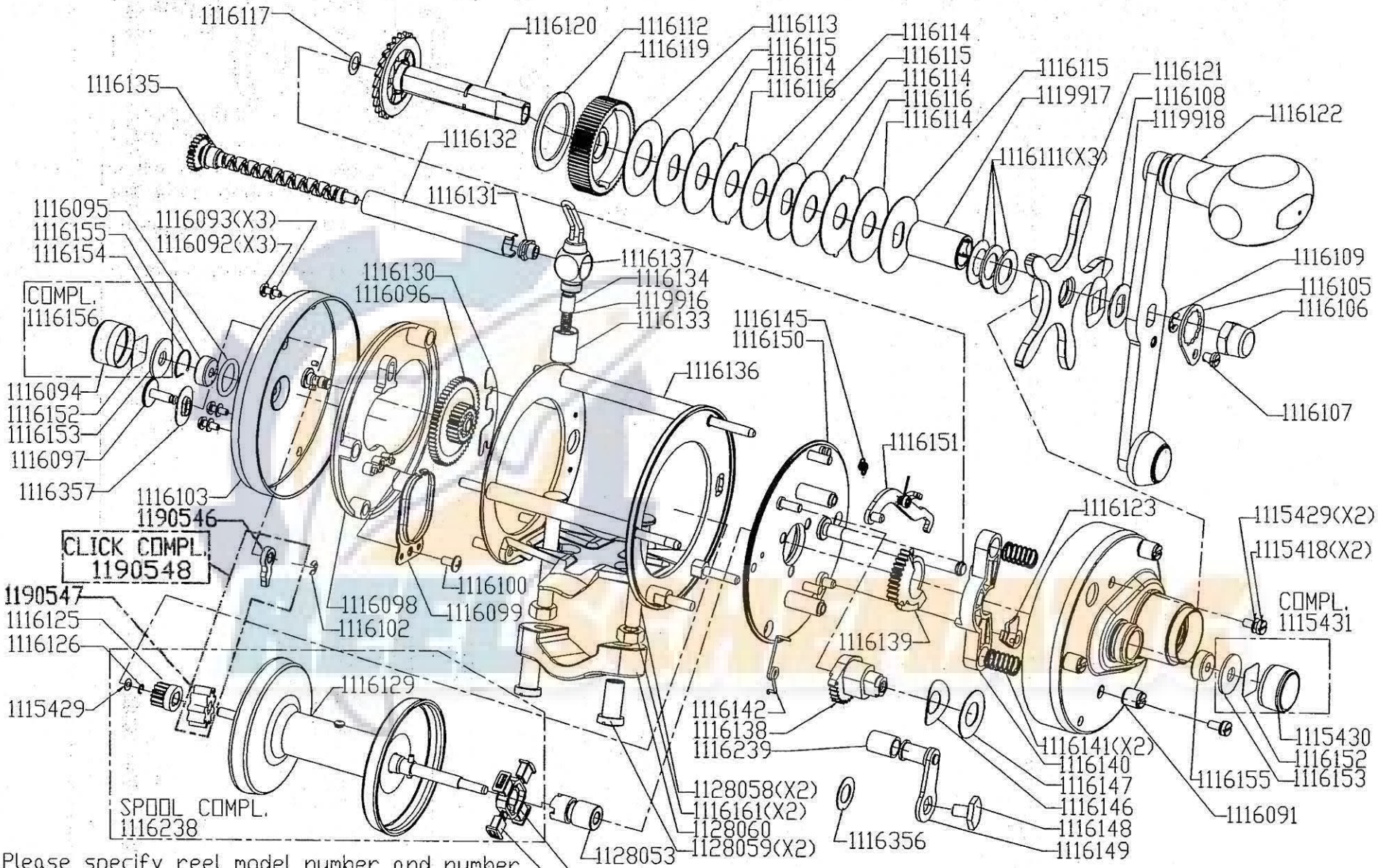

Please specify reel model number and number in reelfoot when ordering parts.

Vid beställning av reservdelar bör alltid rulltyp och nummer-beteckning under rullfoten anges.

Ambassadeur 7000i 15 03

1116240 Red 34-12455-3