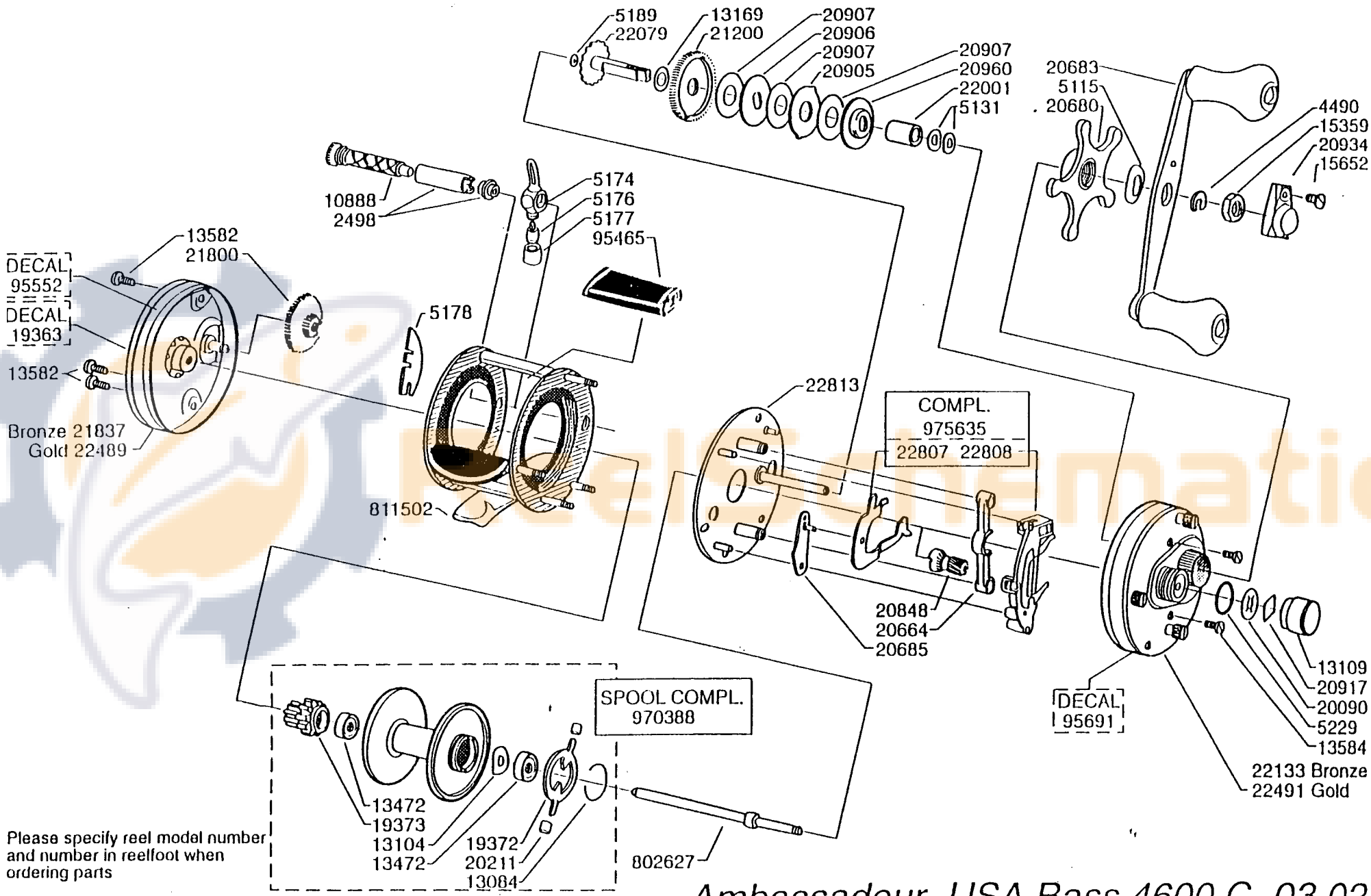

Please specify reel model number and number in reelfoot when ordering parts

Vid beställning av reservdelar bör alltid rulltyp och nummer-beteckning under rullfoten anges

Ambassadeur USA Bass 4600 C 03 02

901322

34-11908-0